CHARMEX S.A.

ASPEN PUMPS

ASPEN MAXI LIME

Las mini bombas se activan mediante un mecanismo de boyas que detecta la presencia de agua en la bandeja de condensados.

Características

· Se aloja en el codo de la canaleta
· Instalación a derecha o izquierda
· Fácil acceso para mantenimiento

Aplicación

· Para aires acondicionados de hasta 46 kW

Perfecta para: Grandes unidades comerciales de AC y recintos públicos

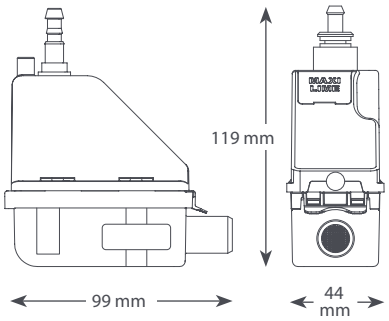

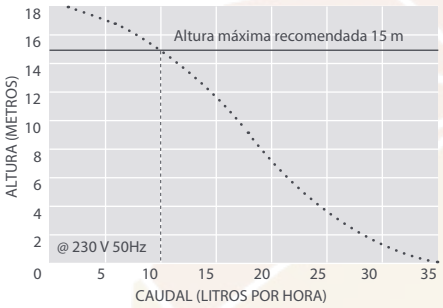

Tipo	Maxi Lime
Caudal máximo (l/h)	35 L/h
Altura máxima (m)	15 metros
Temperatura (°C)	40 °C
Nivel sonido (dB)	35 dB (A)
Alimentación	230 V/l/50 Hz
Dimensiones (mm)	119x99x44 mm
Peso (kg)	0,47 kg

Charmex S.A.
Oficina central y almacén
Calle Venezuela nº 35
08019 Barcelona

Más información
charmex.info
Charmex S.A.

Información de contacto
93 303 44 06
charmex@charmex.info