CHARMEX S.A.

ASPEN PUMPS

ASPEN MINI BLANC DELUXE

Las mini bombas se activan mediante un mecanismo de boyas que detecta la presencia de agua en la bandeja de condensados.

Características

· Instalación extraordinariamente rápida
· Compacta y discreta con depósito extraíble
· Funcionamiento ultrasilencioso

Aplicación

· Para aires acondicionados de hasta 16 kW
· Sistemas minisplit de pared

Perfecta para: Uso doméstico para mantenimiento sencillo

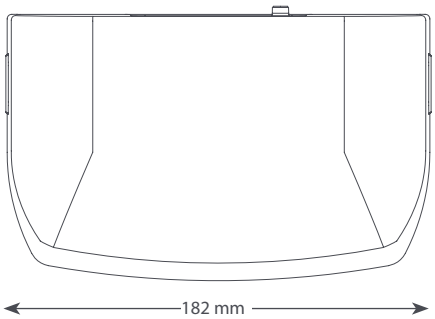

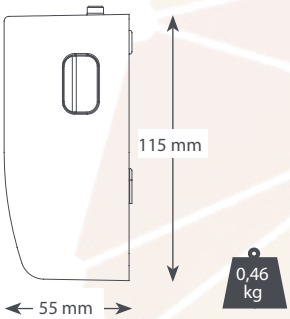

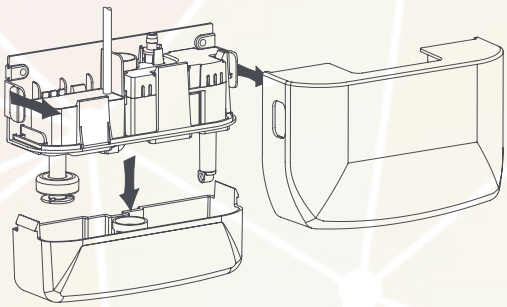

Tipo	Mini Blanc Deluxe
Caudal máximo (l/h)	12 L/h
Altura máxima (m)	10 metros
Temperatura (°C)	40 °C
Nivel sonido (dB)	21 dB (A)
Alimentación	230 V/l/50 Hz
Dimensiones (mm)	55x115x182 mm
Peso (kg)	0,46 kg

Charmex S.A.
Oficina central y almacén
Calle Venezuela nº 35
08019 Barcelona

Más información
charmex.info
Charmex S.A.

Información de contacto
93 303 44 06
charmex@charmex.info