CHARMEX S.A.

ASPEN PUMPS

ASPEN SILENT MINI AQUA

Las mini bombas se activan mediante un mecanismo de boyas que detecta la presencia de agua en la bandeja de condensados.

Características

· La más silenciosa de su clase
· Amortiguador acústico
· Plug y Play con dispositivo antirretorno

Aplicación

· Para aires acondicionados de hasta 16 kW
· Unidades de pared, de suelo, de suelo - techo, de conductos

Perfecta para: Estar oculta, pequeña y silenciosa.

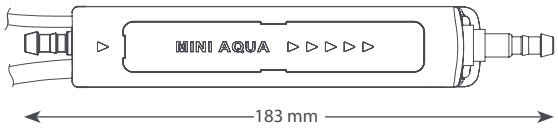

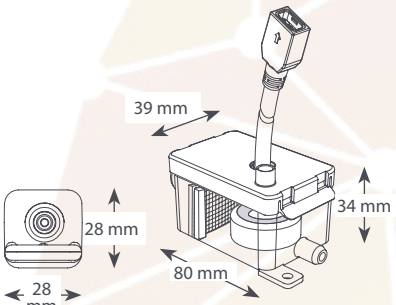

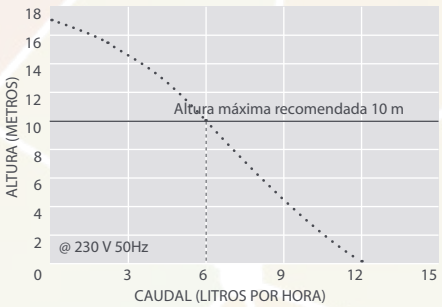

Tipo	Mini Aqua
Caudal máximo (l/h)	12 L/h
Altura máxima (m)	10 metros
Temperatura (°C)	40 °C
Nivel sonido (dB)	19 dB (A)
Alimentación	230 V/l/50 Hz
Dimensiones (mm)	28x183x28 mm
Peso (kg)	0,18 kg

Charmex S.A.
Oficina central y almacén
Calle Venezuela nº 35
08019 Barcelona

Más información
charmex.info
Charmex S.A.

Información de contacto
93 303 44 06
charmex@charmex.info